Rotule TAPR
SIJ50-ES-SKF - SIJ50-ES-SKF

https://www.123roulement.be/roulement-palier/rotule/tapr/sij50-es-skf

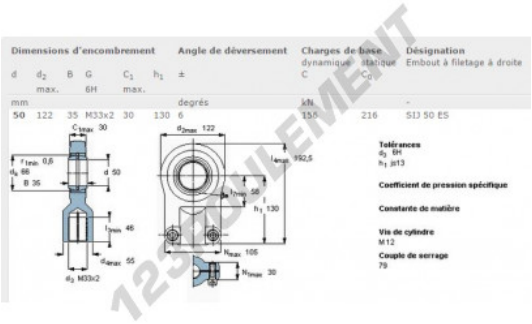

Dimensions d'encombrement						Angle de déversement	Charges de base		Désignation
							dynamique	statique	Embout à filetage à droite
d	d_2	B	G	C_1	h_1	±	C	C_0	
	max.		6H	max.					
mm						degrés	kN		-
50	122	35	M33x2	30	130	6	158	216	SIJ 50 ES

Tolérances
d_k 6H
h_1 js13

Coefficient de pression spécifique

Constante de matière

Vis de cylindre
M12

Couple de serrage
79

CARACTÉRISTIQUES PRODUIT

Marque	SKF
N° Ean13	7316571151762
Diam. intérieur	50 mm
Diam. intérieur	1.969" inch
Diam. extérieur	122 mm
Diam. extérieur	4.803" inch
Epaisseur	35 mm
Epaisseur	1.378" inch
Type	TAPR
Poids	3820 g
Conditionnement	1

contact@123roulement.be
02 808 18 02
CRT4 de Lesquin 60 Rue Du Haut De Sainghin 59273 Fretin FRANCE

17/02/2025