Palier - 1 fixation
UCST205 - UCST205

https://www.123roulement.be/roulement-palier/paliers/palier-fonte-1/ucst205

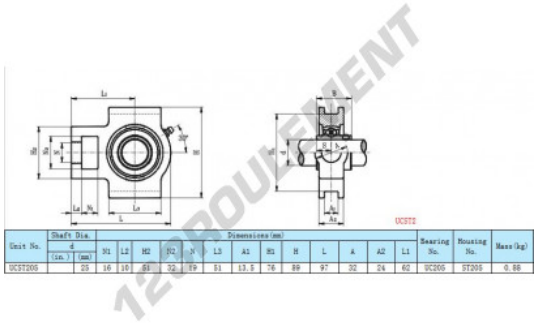

Unit No.	Shaft Dia. d (in.)	Shaft Dia. d (mm)	M1	L2	H2	N2	N	L3	A1	M1	H	L	A	A2	L1	Bearing No.	Housing No.	Mass (kg)
UCST205		25	16	10	60	32	19	51	13.5	76	89	97	32	24	62	UC205	ST205	0.88

CARACTÉRISTIQUES PRODUIT

Marque	GEN
Diamètre de l'arbre	25 mm
Nb de fixation	1
Serrage	Vis de blocage
Matière	fonte
Conditionnement	1

contact@123roulement.be
02 808 18 02
CRT4 de Lesquin 60 Rue Du Haut De Sainghin 59273 Fretin FRANCE