Palier - 1 fixation
UCT205-16 - UCT205-16

https://www.123roulement.be/roulement-palier/paliers/palier-fonte-1/uct205-16

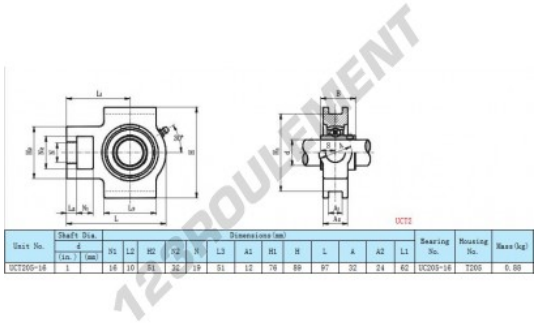

Unit No.	Shaft Dia. d (in.)	Shaft Dia. d (mm)	N1	L2	H2	N2	N	L3	A1	H1	H	L	A	A2	L1	Bearing No.	Housing No.	Mass (kg)
UCT205-16	1		16	10	51	36	19	51	12	76	89	97	32	24	62	UC205-16	T205	0.88

CARACTÉRISTIQUES PRODUIT

Marque	GEN
Diamètre de l'arbre	25.4 mm
Diamètre de l'arbre	1" inch
Nb de fixation	1
Serrage	vis de blocage
Matière	fonte
Conditionnement	1

contact@123roulement.be
02 808 18 02
CRT4 de Lesquin 60 Rue Du Haut De Sainghin 59273 Fretin FRANCE