Roulement à rotules sur rouleaux
23128-CC-W33-SKF - 23128-CC-W33-SKF

https://www.123roulement.be/roulement-palier/roulement-rouleaux/rotules/23128-cc-w33-skf

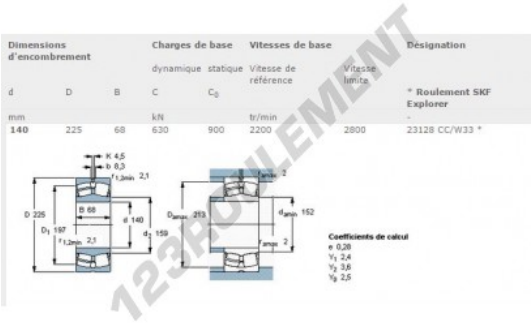

Dimensions d'encombrement			Charges de base		Vitesses de base		Désignation
			dynamique	statique	Vitesse de référence	Vitesse limite	
d	D	B	C	C_0			* Roulement SKF Explorer
mm			kN		tr/min		-
140	225	68	630	900	2200	2800	23128 CC/W33 *

CARACTÉRISTIQUES PRODUIT

Marque	SKF
N° Ean13	7316576656248
Diam. intérieur	140 mm
Diam. intérieur	5.512" inch
Diam. extérieur	225 mm
Diam. extérieur	8.858" inch
Epaisseur	68 mm
Epaisseur	2.677" inch
Vitesse limite	2200 rpm
Poids	10500 g
Charge dynamique	630000 kN
Charge statique	900000 kN
Conditionnement	1

contact@123roulement.be
02 808 18 02
CRT4 de Lesquin 60 Rue Du Haut De Sainghin 59273 Fretin FRANCE

20/02/2025