Roulement à rotules sur rouleaux
23122-CC-W33-SKF - 23122-CC-W33-SKF

https://www.123roulement.be/roulement-palier/roulement-rouleaux/rotules/23122-cc-w33-skf

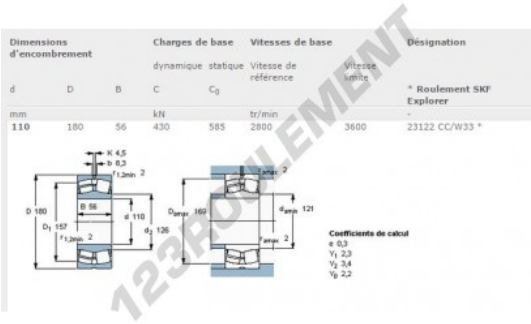

Dimensions d'encombrement			Charges de base		Vitesses de base		Désignation
			dynamique	statique	Vitesse de référence	Vitesse limite	
d	D	B	C	C_0			* Roulement SKF Explorer
mm			kN		tr/min		-
110	180	56	430	585	2800	3600	23122 CC/W33 *

CARACTÉRISTIQUES PRODUIT

Marque	SKF
N° Ean13	7316576656149
Diam. intérieur	110 mm
Diam. extérieur	180 mm
Epaisseur	56 mm
Vitesse limite	2800 rpm
Poids	5510 g
Charge dynamique	430000 kN
Charge statique	585000 kN
Conditionnement	1
Norme	Sans norme

contact@123roulement.be
02 808 18 02
CRT4 de Lesquin 60 Rue Du Haut De Sainghin 59273 Fretin FRANCE