Rotule TSM
TSML020-SKF - TSML020-SKF

https://www.123roulement.be/roulement-palier/rotule/tsm/tsml020-skf

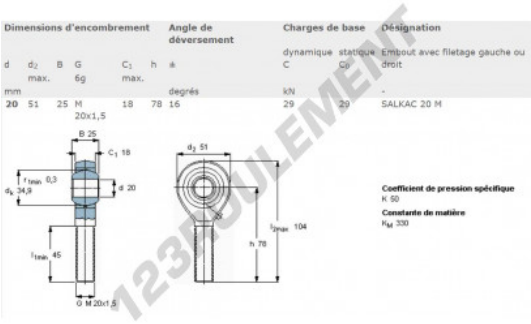

Dimensions d'encombrement						Angle de déversement	Charges de base		Désignation
d	d_2 max.	B	G 6g	C_1 max.	h	α	dynamique C	statique C_0	Embout avec filetage gauche ou droit
mm						degrés	kN		-
20	51	25	M 20x1,5	18	78	16	29	29	SALKAC 20 M

CARACTÉRISTIQUES PRODUIT

Marque	SKF
N° Ean13	7316577311542
Diam. intérieur	20 mm
Epaisseur	25 mm
Type	-
Poids	377 g
Filetage	-
Lubrification	-
Charge dynamique	31.5 kN
Charge statique	29 kN
Conditionnement	-
Norme	-

contact@123roulement.be
02 808 18 02
CRT4 de Lesquin 60 Rue Du Haut De Sainghin 59273 Fretin FRANCE