Roulement à rotules sur rouleaux
22322-CA-W33-SKF - 22322-CA-W33-SKF

https://www.123roulement.be/roulement-palier/roulement-rouleaux/rotules/22322-ca-w33-skf

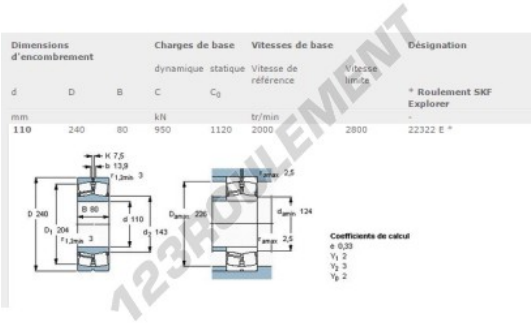

Dimensions d'encombrement			Charges de base		Vitesses de base		Désignation
			dynamique	statique	Vitesse de référence	Vitesse limite	
d	D	B	C	C_0			* Roulement SKF Explorer
mm			kN		tr/min		-
110	240	80	950	1120	2000	2800	22322 E *

CARACTÉRISTIQUES PRODUIT

Marque	SKF
N° Ean13	7316570112689
Diam. intérieur	110 mm
Diam. extérieur	240 mm
Epaisseur	80 mm
Vitesse limite	2800 rpm
Poids	17440 g
Charge dynamique	989 kN
Charge statique	1120 kN
Conditionnement	1
Norme	Sans norme

contact@123roulement.be
02 808 18 02
CRT4 de Lesquin 60 Rue Du Haut De Sainghin 59273 Fretin FRANCE