Palier - 2 fixations
PUCFL-202 - PUCFL-202

https://www.123roulement.be/roulement-palier/paliers/palier-fonte-2/pucfl-202

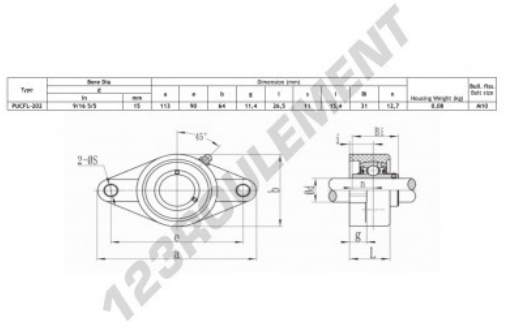

CARACTÉRISTIQUES PRODUIT

Marque	GEN
Diamètre de l'arbre	15 mm
Nb de fixation	2
Serrage	vis de blocage
Entraxe de fixation	90 mm
Matière	PLASTIQUE
Poids	80 g
Conditionnement	1

contact@123roulement.be
02 808 18 02
CRT4 de Lesquin 60 Rue Du Haut De Sainghin 59273 Fretin FRANCE